Kombinierte Anlage für 2 Teilnehmer

Tür- und Haussprechverkehr

Haustelefon mit serienmäßigem Summer für internen Hausruf
Erweiterungsfähig mit weiteren balcom-MODULEN

SET 111 112
System NV 810 S

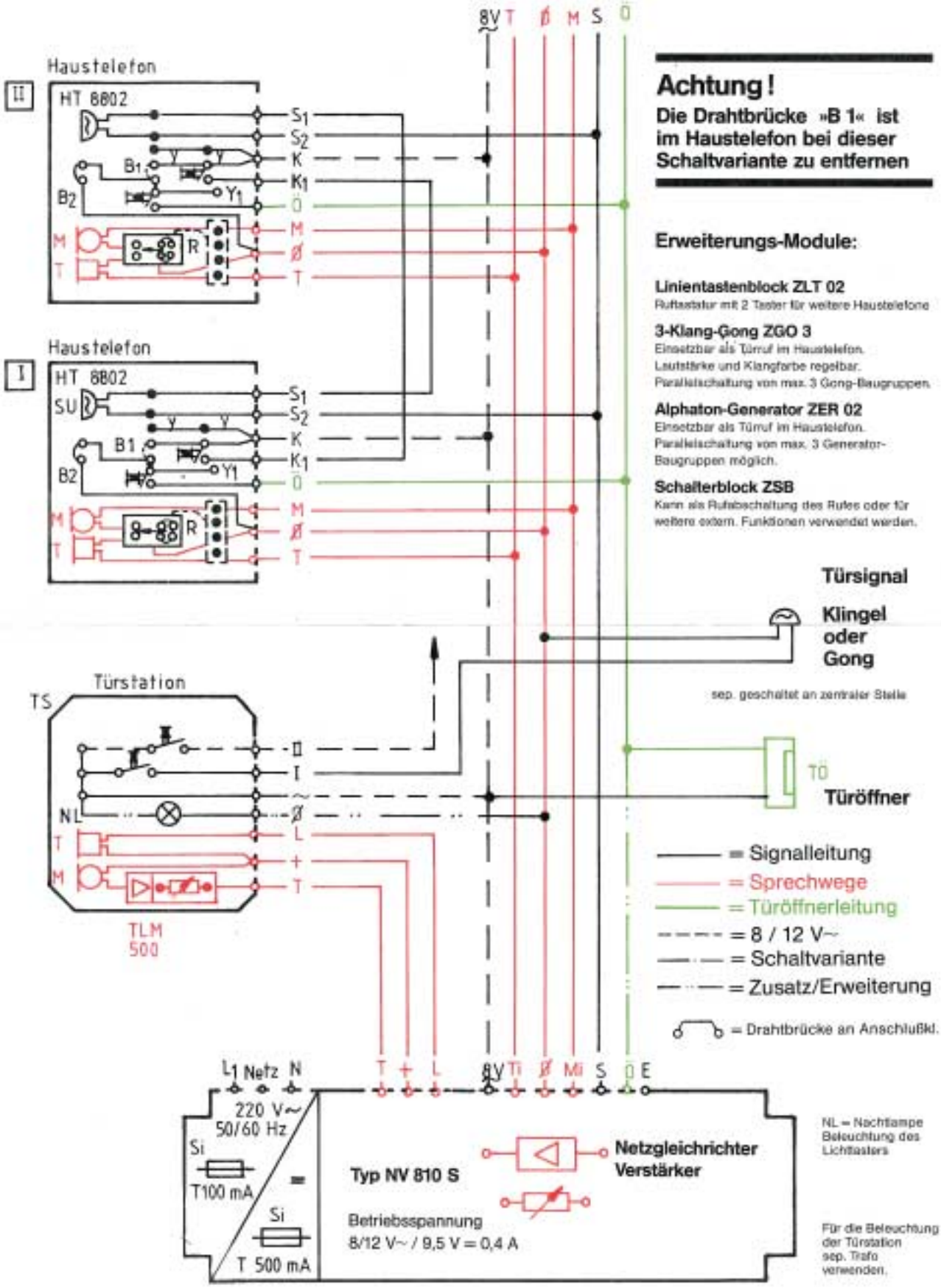

Blatt 810-04-1089

balcom electronic GmbH • Albaumer Str. 33 • 57399 Kirchhundem
Tel.: 0 27 23-71 65-0 • Fax: 0 27 23-7165-29 • www.balcom-electronic.de